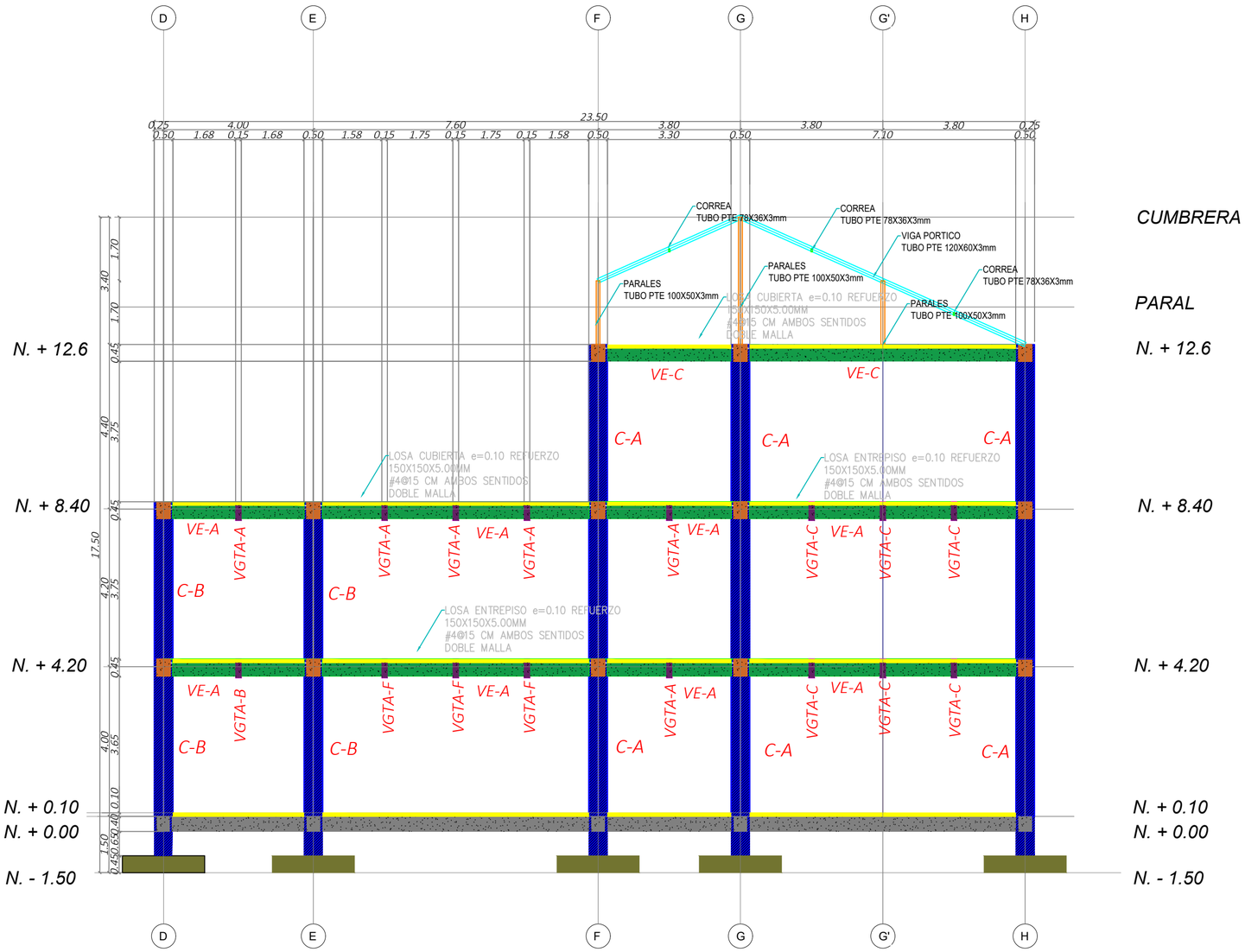

VISTA EN PERFIL EJE 3

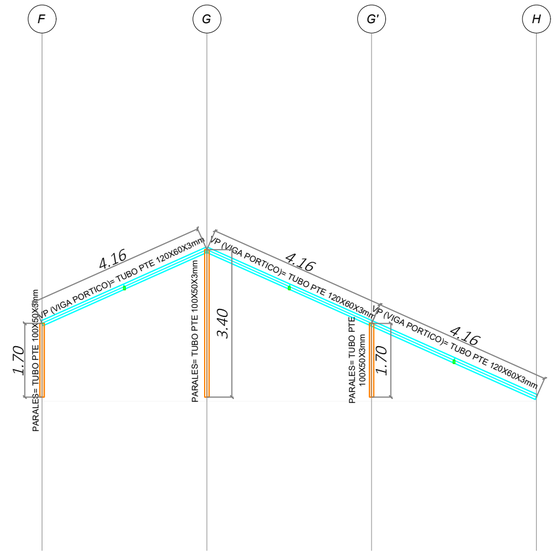

VISTA EN PERFIL CUBIERTA

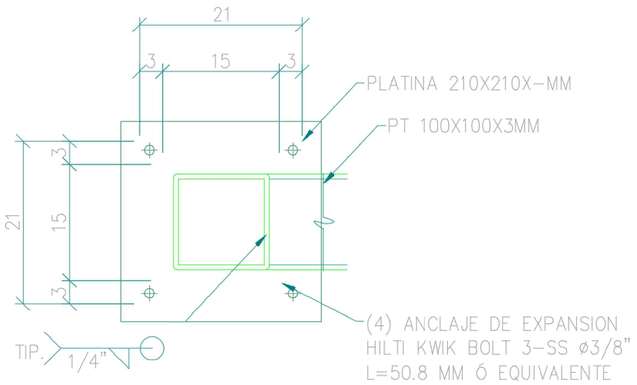

DISTRIBUCION DE PERNOS

ESPECIFICACIONES DE DISEÑO

- CONCRETOS
  - LOSAS — f'c=28MPa (4.000 PSI)
  - ZAPATAS, VIGAS Y COLUMNAS — f'c=28MPa (4.000 PSI)
  - ACERO CORRUGADO — fy=420MPa (60.000 PSI)

JUAN FELIPE ARROYO JUAN JOSE VILLARREAL	JUAN CAMILO JIMENEZ JUAN CAMILO MOLINA	Proyecto: PARROQUIA NATIVIDAD DEL SEÑOR Observaciones:	Contenido: VISTA PERFIL EJE 3 Ubicación: Cali - Valle del Cauca	ESCALA GRAFICA: 1 : 100 1 cm = 1m. 0 1 2 5 10	Escala: 1 : 100 Formato: A2	No de hoja: 7 DE 22